ДЕКЛАРАЦИЯ СООТВЕТСТВИЯ

Нижеподписавшийся производитель: : Bieffe Srl Via Costa Fagnano, 3 - 61122 Pesaro(PU)

Поручил уполномоченному лицу, имеющему право производить и хранить техническую документацию:

Bieffe Srl Via Costa Fagnano, 3- 61122 Pesaro(PU)

Заявляет под собственную ответственность, что продукт:

Наименование	MAXI VAPOR - MAXI VAPOR PLUS
Предназначение	Утюг с парогенератором
модель	BF003 - BF004 BF03P - BF04P
Год производства	

Соответствует всем необходимым положениям следующих директив ЕС (включая все применимые поправки):

CEI EN 60335-1 БЕЗОПАСНОСТЬ БЫТОВЫХ И АНАЛОГИЧНЫХ ЭЛЕКТРИЧЕСКИХ ПРИБОРОВ

2014/30/UE ЭЛЕКТРОМАГНИТНАЯ СОВМЕСТИМОСТЬ

2014/35/UE ДИРЕКТИВА ПО НИЗКОМУ НАПРЯЖЕНИЮ

Пезаро

Лучано Фаринелли

BIEFFE®
FARINELLI
GENERATORI DI VAPORE

РУКОВОДСТВО ПО ЭКСПЛУАТАЦИИ

MAXI VAPOR - MAXI VAPOR PLUS

EAC

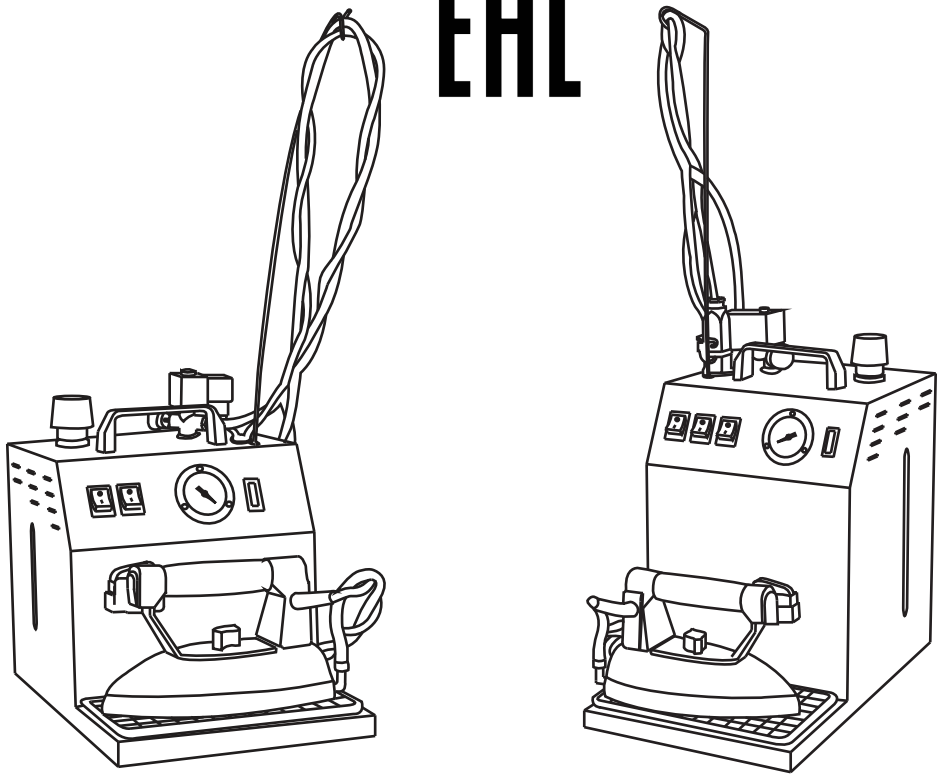

Bieffe Srl Strada Costa di Fagnano, 3 61122 Pesaro
Tel. 0039 0721281857 Fax 0039 0721281880
Sito: www.bieffeitalia.it - e-mail: info@bieffeitalia.it

MADE IN ITALY : *Bieffe реализует все производство в Пезаро с компонентов, производимых в Италии и полностью перерабатываемых материалов.*

ИНСТРУКЦИЯ ПО БЕЗОПАСНОСТИ И МЕРЫ ПРЕДОСТОРОЖНОСТИ

Этот парогенератор соответствует действующим нормативам в области безопасности. Неправильное использование может нанести вред людям и/или вещам.
Перед использованием парогенератора, прочитайте внимательно это руководство по эксплуатации.
Сохраните это руководство для справок в будущем и чтобы передать их другим пользователям.
Производитель не несет ответственности за ущерб, причиненный в результате несоблюдения этих мер предосторожности.
Этот парогенератор предназначен только для глажки ткани (одежды, постельного белья и т.д.) и не должен использоваться для каких-либо других целей.

Любое другое использование не допускается. Парогенератор не предназначена для использования вне помещения .
Люди с физичнскими , сенсорными или умственными отклонениями или отсутствием опыта или соответсвующих знаний , не в состоянии безопасно использовать парогенератор. Они не должны не должны бвть допущены к оборудованию без присмотра руководства или отвестсвенного лица .
Эти люди могут использовать парогенератор без присмотра, только после прохождения соотвестствующего инструктажа по безопасному использованию . Очень важно чтобы они понимали, какие опасности могут возникнуть в результате неправильного использования оборудования .

ДЕТИ

Хранить парогенератор вдали от детей, в возрасте до 8 лет, как альтернатива - постоянно контролировать их.
Дети постарше и более ответственные (в любом случае не менее чем восемь лет) могут использовать парогенератор без присмотра, только если им было объяснено, как это сделать безопасно.
Очень важно чтобы они понимали, какие последствия могут возникнуть в результате неправильного обращения с оборудованием. Не оставляйте без присмотра детей , находящихся в непосредственной близости от агрегата. Не позволяйте им играть с оборудованием
Опасность удушья! Дети, играя могут завернуться в упаковочный материал (напр. пленка) или одеть его на голову, и задохнуться. Предотвратить контакта детей и взрослых с частями, имеющие температуру выше 40 ° C.

ТЕХНИКА БЕЗОПАСНОСТИ

Неправильное выполнение работ по техническому обслуживанию или ремонту, может вызвать серьезную опасность для пользователя. Все технические вмешательства должны быть выполнены квалифицированным персоналом, уполномоченным изготовителем.

УТИЛИЗАЦИЯ ОБОРУДОВАНИЯ

Этот продукт BIEFFE подлежит Директиве 2002/96 / EC Европейского парламента и Совета Европейского Союза «Об отходах электрического и электронного оборудования (WEEE). Согласно этой Директиве, данный продукт не относиться к обычным бытовым отходам, поэтому его утилизация производится с соблюдением всех соответствующих правил.
Оборудование, включая комплектующие, не относится к домашнему мусору. Данные объекты изготовлены из высококачественных материалов и могут быть переработаны или использованы повторно.
Данная директива 2002/96/EC об отходах электрического и электронного оборудования (WEEE) требует, чтобы электрическое и электронное оборудование было собрано и утилизировано отдельно от несортируемых муниципальных отходов с целью переработки.
Данное оборудование нельзя выбрасывать вместе с домашними отходами или сдавать в пункты утилизации, управляемые государственными или мелкими частными компаниями.
Согласно законодательству ЕС, либо законам, принятым в стране заказчика, заказчик несет ответственность за вывод из эксплуатации, утилизацию и удаление материалов, входящих в состав оборудования. Во избежание рисков при разборке промышленного оборудования или любого его компонента на слом необходимо принять все необходимые меры безопасности.
Следует соблюдать особую осторожность на следующих этапах:
демонтаж оборудования с рабочей площадки;
транспортировка и погрузка/разгрузка оборудования;
разборка оборудования на отдельные составляющие материалы.

При выводе оборудования из эксплуатации и его демонтаже следует соблюдать важные правила по охране здоровья персонала и защите окружающей среды.
Следует изучить положения национальных или местных законов, касающихся утилизации промышленных твердых отходов, а также токсичных и отравленных сточных вод, перед разделением, повторным использованием или демонтажом материалов следующих компонентов:
оболочек кабелей, гибких труб и пластиковых или неметалических компонентов (их разборка и демонтаж должны выполняться отдельно друг от друга);
пневматические и электрические компоненты, например, клапаны, электромагнитные клапаны, регуляторы давления, переключатели, трансформаторы, и т. д., должны демонтироваться для повторного использования (если в данный момент их состояние удовлетворительно), или, по возможности, подвергаться капитальному ремонту и утилизации.
Корпус, бойлер и все металлические детали оборудования должны разбираться и сортироваться по типу материала. Полученные после демонтажа детали могут разбираться на более мелкие компоненты и переплавляться с целью повторного использования составляющих их материалов.

СХЕМА БОЛЕРА MAXI VAPOR PLUS

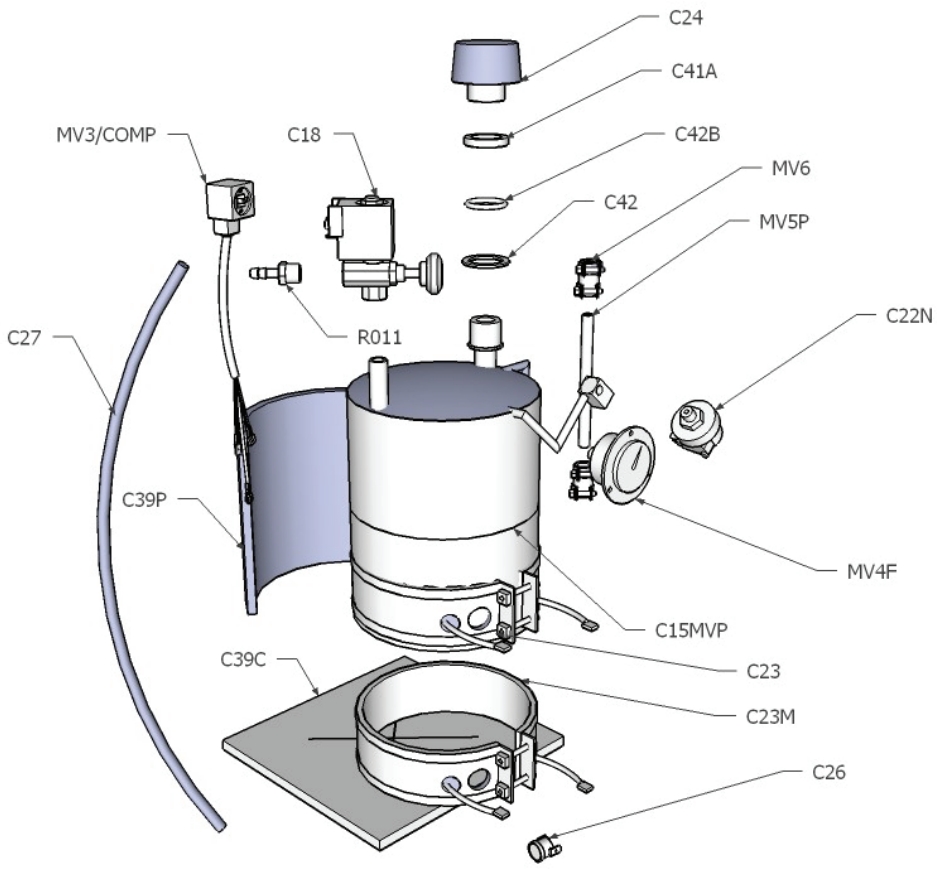

Поврежденный парогенератор может представлять опасность для пользователя. Перед использованием парогенератора, убедитесь, что нет видимых повреждений. Никогда не используйте поврежденное оборудование.
Парогенератор должен иметь надежное защитное заземление.
Убедитесь, что это основное условие для обеспечения безопасности, обезпечено. В случае возникновения сомнений, отправить оборудование на контроль к квалифицированным специалистам.
Производитель не несет ответственности за ущерб, причиненный при отсутствии или неисправности заземляющих проводников (напр. поражение электрическим током). Безопасная и надежная работа парогенератора гарантируется только если он подключен к сети общего пользования, с 3-контактным разъемом (не постоянное соединение). После подключения к сети электропитания, вилка должна оставаться легко доступной, чтобы была возможность отключить вилку от сети в любое время.
Данные подключения (защита, напряжение и частота), указанные на заводской табличке парогенератора, должны совпадать с данными электрической сети чтобы не повредить агрегат. Сравните эти данные перед подключением. Если у вас возникли сомнения, обратитесь к квалифицированному электрику. Не подключайте устройство к сети с несколькими розетками или удлинителями, которые не обеспечивают необходимый уровень безопасности (пожарная опасность). Поврежденный парогенератор может поставить под угрозу безопасность пользователя.
В случае повреждения, немедленно выключите его и обратитесь в авторизованный сервисный центр. Требования производителя регламентируют использование только оригинальных запчастей при проведении всех технических операций. Только таким образом производитель может обеспечить полное соблюдение норм безопасности.
Отключите машину от источника питания для выполнения монтажа и технического обслуживания (выключите машину, выньте вилку из розетки).
Если кабель питания поврежден, замените его кабелем того же типа (можно приобрести в авторизованном сервисном центре).
Замена может производиться только уполномоченным персоналом или авторизованным сервисным центром.

ВНИМАНИЕ:

Предохранительный клапан должен быть заменен каждые 3 года от первого запуска агрегата.

ПРАВИЛЬНОЕ ИСПОЛЬЗОВАНИЕ

Не вливать химические вещества в бойлер.
Во время использования предохранительный клапан не должен быть удален.
Не мыть оборудование под водяными струями, не погружать в воду.
Перед заполнением бойлера вынуть вилку из розетки.
Никогда не прикасайтесь к прибору влажными руками.

После завершения работы выключить бойлер и отключить его от розетки.
Не обязательно сливать оставшуюся воду из бойлера.
Важно ПОВЕРНУТЬ НА ОДИН ОБОРОТ клапан безопасности, чтобы сбросить давление в бойлере.
Не снимайте клапан безопасности и защитные устройства.

УТИЛИЗАЦИЯ УПАКОВКИ

После удаления упаковки проверьте целостность агрегата. Если возникают сомнения на этот счет, не используйте агрегат, а обратитесь в ближайший сервисный центр.
Материалы, используемые для упаковки могут быть переработаны, поэтому выбраны в соответствии с критериями защиты окружающей среды.
Сохраняйте оригинальную упаковку и элементы из полистирола для возможной транспортировки агрегата в будущем. Сохраняйте упаковку также для возможной транспортировки в авторизованный сервисный центр.

WEEE переработка, размещен на блоке питания.

СОДЕРЖИМОЕ УПАКОВКИ

MAXI VAPOR: 1 ПАРОГЕНЕРАТОР В КОМПЛЕКТЕ
С ПРОФЕССИОНАЛЬНЫМ УТЮГОМ
1 КОВРИК ПОД УТЮГ
1 ДЕРЖАТЕЛЬ ПРОВОДА

MAXI VAPOR PLUS:
1 ПАРОГЕНЕРАТОР В КОМПЛЕКТЕ
С ПРОФЕССИОНАЛЬНЫМ УТЮГОМ
1 КОВРИК ПОД УТЮГ
1 ДЕРЖАТЕЛЬ ПРОВОДА

СХЕМА MAXI VAPOR PLUS

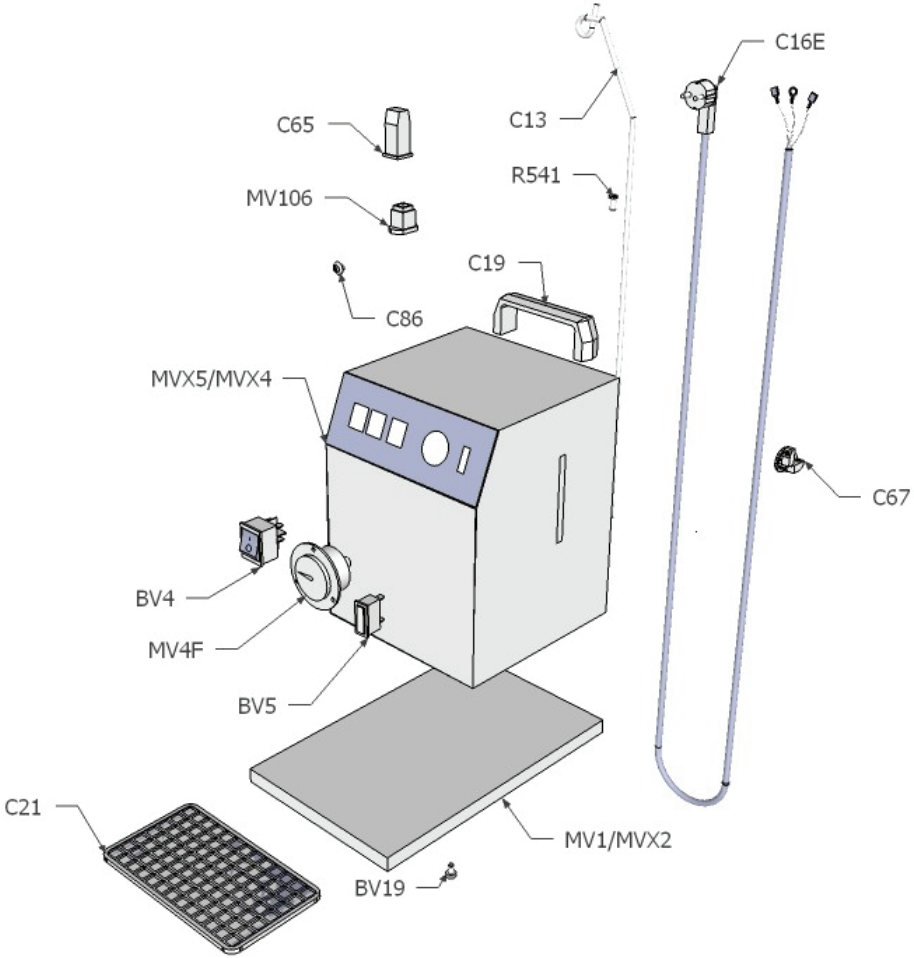

ДОПОЛНИТЕЛЬНЫЕ АКСЕССУАРЫ

AR8C - Тефлоновая насадка на утюг

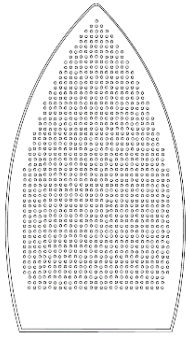

K2 - Бутылка для заполнения бойлера

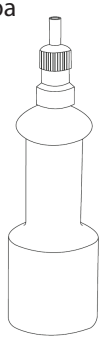

AR48 - Предохранительный клапан

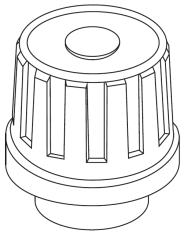

FL1 - Утюг «TULIPANO»

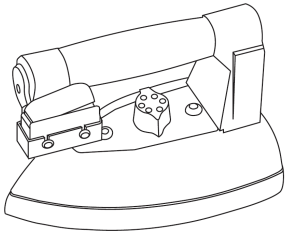

ЧИСТКА/ОБСЛУЖИВАНИЕ

Опорожнение/очистка должна осуществляться периодически в соответствии с использованием машины, но как минимум один раз в месяц.
Перед опорожнением бойлера, отключить агрегат от сети и открутить в пол-оборота клапан безопасности, чтобы сбросить давление и температуру в бойлере. Когда бойлер охладился, поместить емкость в нижней части парогенератора, осторожно открыть сливной клапан, расположенный под бойлером и указанном стрелкой в нижней части, чтобы слить воду.

ТАБЛИЧКИ И ПИКТОГРАММЫ

Риск ожогов, размещен вблизи клапана безопасности бойлера.

Риск поражения электрическим током, размещен на блоке питания.

Прочитайте инструкцию перед использованием оборудования.

Шильдик идентификации агрегата содержит следующие данные: (факсимиле)

BIEFFE® FARINELLI GENERATORI DI VAPORE

МОДЕЛЬ	MAXI VAPOR
СЕРИЙНЫЙ НОМЕР	.....
НОМИНАЛЬНОЕ НАПРЯЖЕНИЕ	230V 50/60 Hz
МОЩНОСТЬ БОЙЛЕРА	1300/2200 W
МОЩНОСТЬ УТЮГА	850 W
ОБЪЕМ БОЙЛЕРА	3,5/5 LT
ДАВЛЕНИЕ ПАРА	3 бар

ОПИСАНИЕ СИСТЕМЫ MAXI VAPOR

Система состоит из парогенератора с медным бойлером, объемом 3,5 или 5л, и профессионального утюга, предназначеного для глажки.
Как и все парогенераторы BIEFFE, бойлер изготовлен из меди, нагревательные элементы являются внешними по отношению к бойлеру и не погружены в воду.
Эти технические решения позволяют устранить проблемы износа и экономии электроэнергии, при этом сводя к минимуму время ожидания. Точные инструменты, лучшые на рынке, - термостат, датчик давления, манометр и клапан безопасности, автоматически контролируют правильность функционирования системы.

В этом документе описываются модели MAXI VAPOR и MAXI VAPOR PLUS.
Тщательно ознакомьтесь с информацией о модели в вашем распоряжении, перед использованием.
Данные, описания и иллюстрации, содержащиеся в следующей брошюре, не являются обязательными.
BIEFFE оставляет за собой право вносить любые изменения, которые она сочтет необходимыми.

МОДЕЛЬ BF003 - BF004

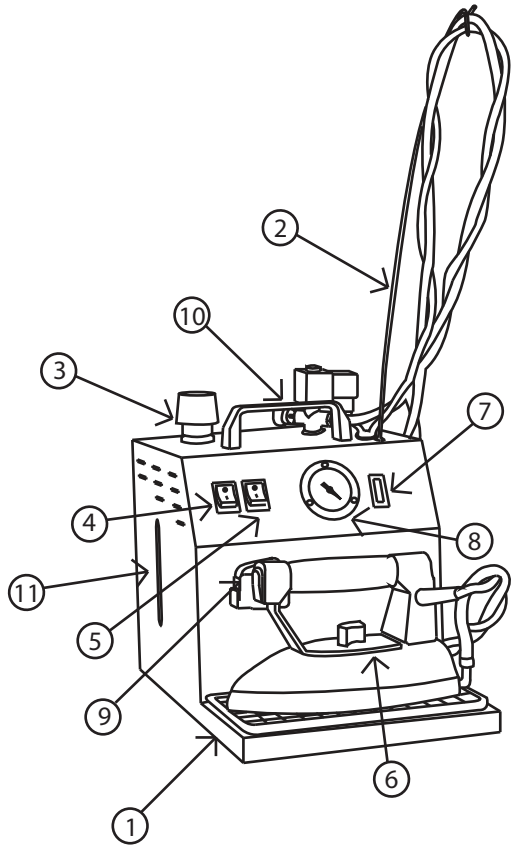

RIF.	ОПИСАНИЕ
1	Коврик под утюг
2	Держатель провода
3	Предохранительнй клапан
4	Главный выключатель/ выключатель утюга
5	Выключатель бойлера
6	Датчик температуры утюга
7	Индикатор готовности пара
8	Манометр
9	Кнопка подачи пара
10	Регулятор интенсивности пара
11	Датчик уровня воды в бойлере

РУКОВОДСТВО ПО УСТРАНЕНИЮ НЕПОЛАДОК

Неполадка:	Причина:	Методы устранения:
при установке выключателя утюга в положение ON лампочка не загорается.		убедитесь, что кабель питания подключен к электрической сети.
утюг через несколько минут после включения остается холодным.	убедитесь в том, что датчик температуры установлен как миниму на температуру глажки хлопка.	отрегулировать датчик температуры или заменить его.
Температура утюга слишком высокая	датчик температуры неисправны или и установлен на слишком высокую температуру	отрегулировать датчик температуры или заменить.
через отверстия в подошве утюга капает вода или выходит влажный пар.	датчик температуры отрегулирован на слишком низкую температуру или неисправен.	отрегулировать датчик температуры или заменить.
из утюга выходит слишком сухой пар.	датчик температуры отрегулирован на слишком высокую температуру или неисправен.	уменьшить температуру утюга, регулируя датчик температуры или заменить его.
при нажатии на красную кнопку подачи пара нет.	неисправна кнопка подачи пара и электроклапан	проверить исправность кнопки подачи пара и электроклапана.
после включения бойлера на протяжении 15 минут (примерно) индикатор готовности пара не загоряется.	нагревательный элемент неисправный.	заменить нагревательный элемент, только если вы уверены в том что он сгорел.
во время работы пропадает подача пара.	отсутствие воды в бойлере.	добавить воду в бойлер, прочитав правила техники безопасности.

УСЛОВИЯ ГАРАНТИИ

BIEFFE заменит или отремонтирует бесплатно детали, имеющие оригинальный дефект, в течение 12 месяцев со дня доставки первому пользователю, за исключением электрических частей. Оборудование должно быть отремонтировано в сервисном центре или у дилера, уполномоченного изготовителем. Гарантией не предусмотрено замеа оборудования. Для гарантийного обслуживания оборудования гарантийный сертификат должен быть заполнен в полном объеме и сохраняется покупателем с момента покупки оборудования. Гарантия не распространяется в следующих случаях:

1) Пользователь не в состоянии предоставить заполненный и подтвержденный гарантийный сертификат.
2) Повреждения или поломки в результате транспортировки продукта.
3) Неправильная или плохая установка агрегата.
4) Недостаточность или неправильность электрических систем.
5) Пренебрежение, халатность или некомпетентность в использовании продукта.
6) Вмешательства для устранения предполагаемых дефектов или проверок.
7) Установка или корректировка.
8). Фальсификация неуполномоченным персоналом.
9) Нарушение сохранности заводских пломб, предотвращающих доступ к внутренним частям оборудования.
10) По всем независящим от изготовителя причинам.

Гарантийные обязательства не распространяются на окрашенные или эмалированные детали, ручки, съемные или сменные пластиковые детали, лампы, стеклянные детали, резиновые трубки, внешние электрические провода и всевозможные аксессуары нормального износа. BIEFFE не несет ответственности за любой прямой или косвенный ущерб, причиненный людям или вещам в результате выхода из строя оборудования или принудительного приостановления работы. Гарантия действительна только для оборудования, используемого на территории страны.

ГАРАНТИЙНЫЙ СЕРТИФИКАТ

Дата покупки	Модель и серийный номер агрегата	Печать и подпись продавца

ПРОВЕДЕННЫЕ РАБОТЫ		
Дата	Причина	Подпись техника

УСТАНОВКА И ЗАПУСК

Перед началом глажки проверьте уровень воды в бойлере. Если нужно заполнить бойлер, убедитесь в том, что прибор выключен из розетки.
Поверните предохранительный клапан (3) на пол-оборота, чтобы выпустить пар из бойлера.
Когда бойлер остынет, снимите предохранительный клапан и, с помощью воронки, добавьте воду из крана. Нет необходимости использовать деминерализованной воды. Не заполняйте бойлер доверху, чтоб вместе с паром на ткань не попали капли воды.
Заполняйте бойлер в соответствии с объемом работы (1 литр воды соответствует примерно 1 часу глажения). Для небольших объемов работы рекомендуется заливать немного воды, парогенератор будет готов к работе за меньшее время с соответствующей экономией электроэнергией.
Будьте осторожны, не пролить воду, наполняя бойлер и закройте предохранительный клапан в конце заполнения, не затягивая сильно.

ИНСТРУКЦИИ ПО ЭКСПЛУАТАЦИИ

Вставьте вилку шнура питания в розетку.
Активировать главный выключатель/ выключатель утюга (4) и выключатель бойлера (5). Для глажения без пара достаточно лишь активировать выключатель (4).
Повернуть ручку датчика температуры на утюге (6) на желаемую температуру. Проверьте температуру на скрытой части одежды. При высоких температурах вы рискуете сжечь ткань или получить нежелательный блеск. Последняя проблема может быть решена с помощью Тефлоновых насадок анти-блеск.
Перед началом глажения подождите пока манометр (7) будет показывать давление выше 2 бар и/или когда зажжется лампа индикатора готовности пара (8). Во время глажения лампочка индикатора готовности пара будет включаться и выключаться, в соответствии с мощностью пара внутри котла.
Никогда не откручивайте крышку, когда бойлер находиться под давлением /в использовании.
Для подачи пара, нажмите на красную кнопку (9) на ручке утюга. В первый раз направить струю пара на расстоянии от одежды, в безопасном направлении, и нажмите на красную кнопку несколько раз, чтобы удалить сформировавшийся конденсат.
С помощью ручки парового электроклапана (10) отрегулировать интенсивность потока пара. После глажки выключите все выключатели. Не обязательно сливать остатки воды каждый раз по окончании глажки.
Если пара во время глажки недостаточно или уровень воды (11) в бойлере низкий отключить все выключатели. Аккуратно откройте защитную крышку, чтобы выпустить оставшееся давление. Подождите 5 минут чтобы бойлер остыл и заполнить его в соответствии с инструкциями.

МОДЕЛЬ BF03P - BF04P

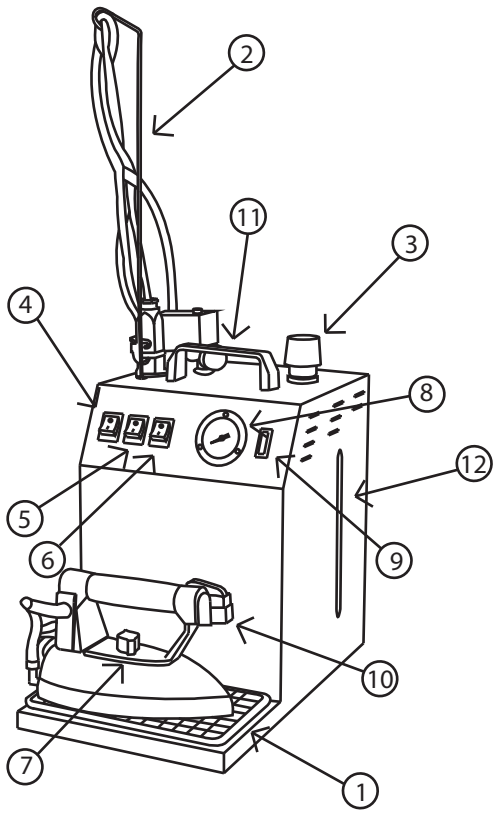

RIF.	ОПИСАНИЕ
1	Коврик под утюг
2	Держатель провода
3	Предохранительнй клапан
4	Главный выключатель/ выключатель утюга
5	Выключатель первого нагреваетльного элемента 1300 Ватт
6	Выключатель второго нагреваетльного элемента 900 Ватт
7	Датчик температуры утюга
8	Манометр
9	Индикатор готовности пара
10	Кнопка подачи пара
11	Регулятор интенсивности пара
12	Датчик уровня воды в бойлере

УСТАНОВКА И ЗАПУСК

Перед началом глажки проверьте уровень воды в бойлере. Если нужно заполнить бойлер, убедитесь в том, что прибор выключен из розетки.
Поверните предохранительный клапан (3) на пол-оборота, чтобы выпустить пар из бойлера.
Когда бойлер остынет, снимите предохранительный клапан и, с помощью воронки, добавьте воду из крана. Нет необходимости использовать деминерализованную воду. Не заполняйте бойлер доверху, чтоб вместе с паром на ткань не попали капли воды. Заполняйте бойлер в соответствии с объемом работы (1 литр воды соответствует примерно 1 часу глажения). Для небольших объемов работы рекомендуется заливать немного воды, парогенератор будет готов к работе за меньшее время с соответствующей экономией электроэнергией.
Будьте осторожны не пролить воду, наполняя бойлер и закройте предохранительный клапан в конце заполнения, не затягивая сильно.

ИНСТРУКЦИИ ПО ЭКСПЛУАТАЦИИ

Вставьте вилку шнура питания в розетку.
Активировать главный выключатель/ выключатель утюга (4) и выключатель бойлера (5). Включить выключатель второго нагревательного элемента (6) для достижения высокой температуры в котле быстрее и иметь более интенсивный и длительный поток пара.
Для глажения без пара достаточно лишь активировать выключатель (4).
Повернуть ручку датчика температуры на утюге (7) на желаемую температуру.
Проверьте температуру на скрытой части одежды. При высоких температурах вы рискуете сжечь ткань или получить нежелательный блеск. Последняя проблема может быть решена с помощью Тефлоновых насадок анти-блеск.
Перед началом глажения подождите пока манометр (8) будет показывать давление выше 2 бар и/или когда зажжется лампа индикатора готовности пара (9). Во время глажения лампочка индикатора готовности пара будет включаться и выключаться, в соответствии с мощностью пара внутри котла.
Никогда не откручивайте крышку, когда бойлер находиться под давлением /в использовании.
Для подачи пара, нажмите на красную кнопку (10) на ручке утюга. В первый раз направить струю пара на расстоянии от одежды, в безопасном направлении, и нажмите на красную кнопку несколько раз, чтобы удалить сформировавшийся конденсат.
С помощью ручки парового электроклапана (11) отрегулировать интенсивность потока пара.
После глажки выключите все выключатели. Не обязательно сливать остатки воды каждый раз по окончании глажки.
Если пара во время глажки недостаточно или уровень воды (12) в бойлере низкий отключить все выключатели. Аккуратно откройте защитную крышку, чтобы выпустить оставшееся давление. Подождите 5 минут чтобы бойлер остыл и заполнить его в соответствии с инструкциями.